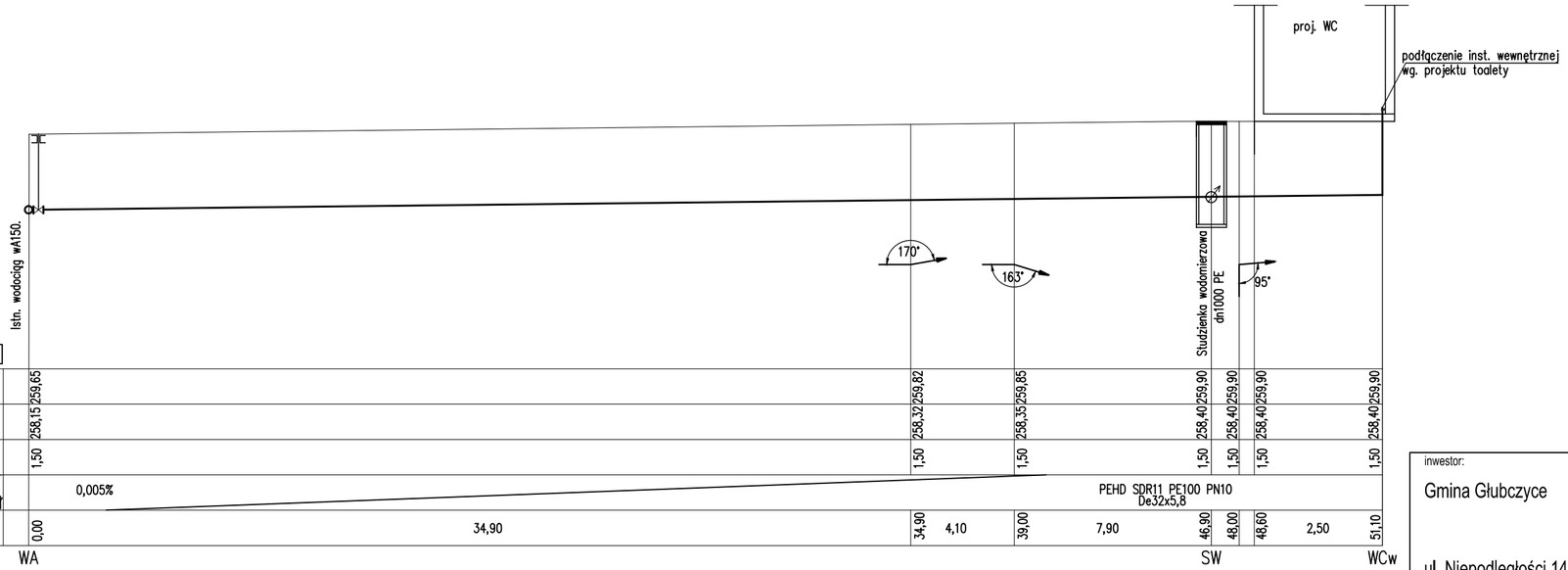

Skala 1:200/100

Poziom porównawczy – 255,00 [m n.p.m.]

Rzędna terenu [m n.p.m.]		259,65										259,82				259,85				259,90		259,90				259,90
Rzędna osi rurociągu [m n.p.m.]		258,15										258,32				258,35				258,40		258,40				258,40
Zagłębienie osi rurociągu [m]		1,50										1,50				1,50				1,50		1,50				1,50
Spadek [%] / Średnica [m], materiał			0,005%																		PEHD SDR11 PE100 PN10 De32x5,8					
Odległości [m]	0,00					34,90						34,90		4,10		39,00		7,90		46,90		48,00		48,60	2,50	51,10
	WA																			SW						WCw

inwestor:

Gmina Głubczyce

ul. Niepodległości 14
48-100 Głubczyce

Nazwa projektu:

Rewaloryzacja Parku Miejskiego w Głubczycach

1000/5, 1000/9, 280/4, 280/2, 279, 730/6, 278, 732, 212/1, 291, 308, 304, 299, 307, 306, 305, 300, 377/12, 377/10, 361/1, 298

Działka nr ewidencyjny:

WĘZEŁ WA

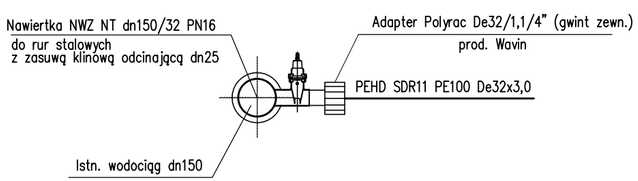

1 – Złączka De32/Dn15 PN10
2 – Zawory kulowe Dn25
3 – Wodomierz skrzydełkowy JS–1,6 (dn15) APATOR – l=110mm
4 – Zawór antyskażeniowy dn15 typ EA–RV 284 prod. Honeywell

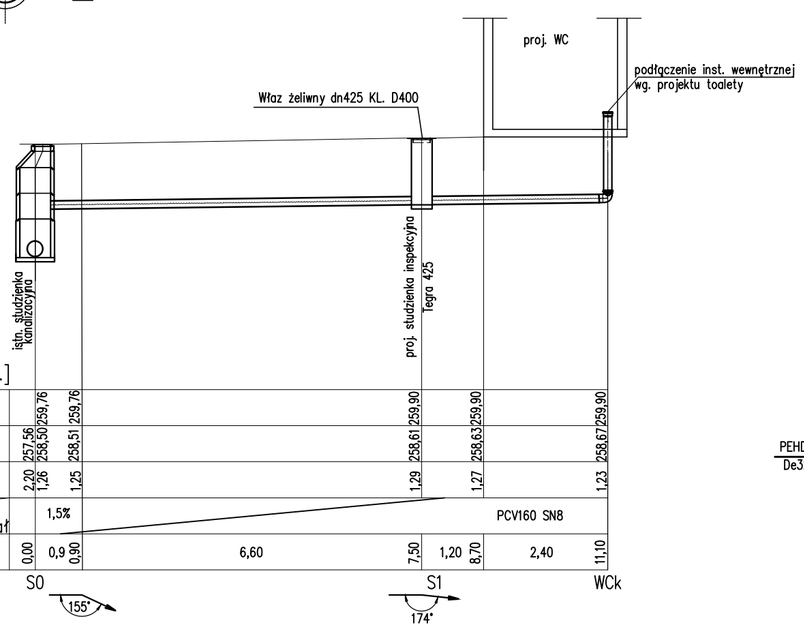

Skala 1:100

Poziom porównawczy – 255,00 [m n.p.m.]

Rzędna terenu [m n.p.m.]		259,76	259,76									259,90					259,90					259,90	
Rzędna dna kanału [m n.p.m.]	257,56	258,50	258,51									258,61					258,63					258,67	
Zagłębienie dna kanału [m]	2,20	1,26	1,25									1,29					1,27					1,23	
Spadek [%] / Średnica [m], materiał		1,5%															PCV160 SN8						
Odległości [m]	0,00	0,9	0,90				6,60					7,50		1,20		8,70		2,40				11,10	
	S0											S1										WCk	

Studzienka wodomierzowa "SW"
WOBET-HYDRET dn1000

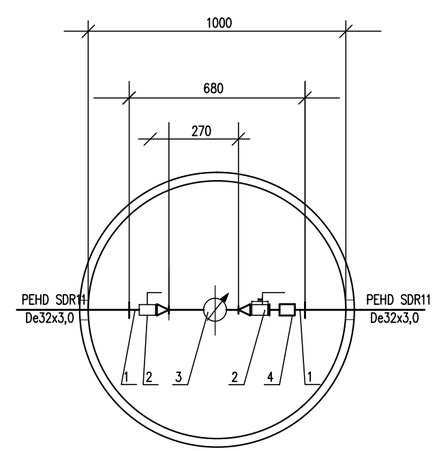

treść rysunku

Profil przyłącza wody i kanalizacji sanitarnej do WC dz. nr 377/10

nr. projektu	faza proj.	nr. rysunku
01/06/2015	PZT	3/IS

data: KWIECIEŃ 2016	skala: 1 : 200/100, 1 : 100
projektował: mgr inż. arch. MIROSŁAW STRZELECKI upr. nr 85/81/ZG	podpis:
Projektant instalacji sanitarnych: mgr inż. ANDRZEJ CZAJKOWSKI upr. bud. 70/85/UW	podpis:
Sprawdzający instalacje sanitarne: inż. EUGENIUSZ CZAJKOWSKI upr. bud. 19/63	podpis:

jednostka projektowa:.
STRZELECKI BIURO ARCHITEKTONICZNE
65-559 Zielona Góra ul. Okulickiego 33/13
50-234 Wrocław, ul. Słowiańska 35/15, tel./fax:071 750 90 77, 601 768 147
www.strzeleckiba@wp.pl mirosławstrzelecki@wp.pl alicjamaciejko@wp.pl

Prawa autorskie zastrzeżone na podstawie Ustawy o prawie autorskim i prawach pokrewnych.

Arkusz nr